Stéphane Davidts

SEVILLA

SEVILLA in gebürstet Bronze

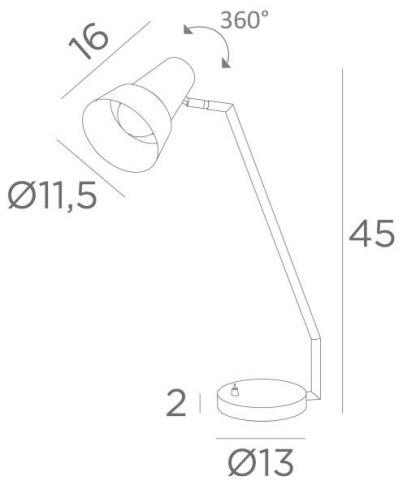

SEVILLA ist eine schöne Schreibtischleuchte mit aktuellem Design
Eleganz und Handlichkeit sind die Vorzüge dieser Leseleuchte
Die Ausführungen sind alle bemerkenswert

GESAMTABMESSUNGEN

H45cm L31cm

BASIS

Basis aus massivem Messing : Ø13 x 2cm

TECHNISCHE DATEN

Eine E27 Fassung
Die Kuppel ist von rechts nach links um 360° und von vorne nach hinten um 40° schwenkbar.
Abmessungen Kuppel : Ø11,5cm L16cm
Schalter am Basis
Obligatorische Verwendung einer LED-Lampe (Sicherheit)

VERFÜGBARE METALL-OBERFLÄCHEN UND CODES

02 - Schwarz strukturiert - 2645 002

28 - Leicht Bronze - 2645 028

29 - Gebürstet Bronze - 2645 029