Stéphane Davidts

TANIS 1

TANIS 1 in gebürstet Bronze mit Lampenschirm in Coton Groseille (Stoffe aus Kategorie 1)

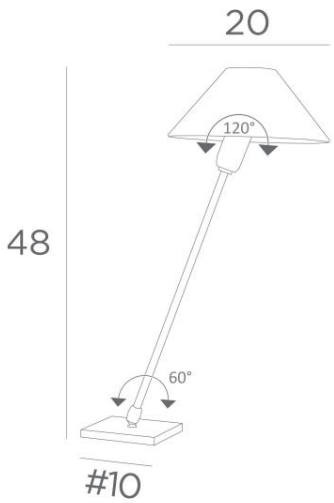

TANIS 1 ist eine Tisch- oder Nachttischleuchte mit einem runden konischen Lampenschirm
Eine doppelte Originalität: ihr schwenkbarer Arm und ihr beweglicher Lampenschirm
Der Lampenschirm hat eine Befestigung, mit der er sich um eine kleine runde Glühbirne drehen kann, um ihr verschiedene Ausrichtungen zu geben
Eleganz und geringer Platzbedarf sind die Hauptvorteile dieser Leuchte
Für die Herstellung des Lampenschirms, der das Licht der Glühbirne dämpft und gleichzeitig eine schöne, helle und warme Atmosphäre schafft, bieten wir Ihnen eine große Auswahl an Farben, Stoffen und Materialien
TANIS 1 gibt es in zwei Größen

GESAMTABMESSUNGEN

H48cm Ø20cm

BASIS

Basis aus massivem Messing : #10 x 1cm

TECHNISCHE DATEN

Eine E14 Fassung
Schalter am Kabel

VERFÜGBARE METALL-OBERFLÄCHEN UND CODES

29 - Gebürstet Bronze - 2181 029

LAMPENSCHIRM : AFMESSUNGEN & CODE

Ø6 - 20 - 11cm

Code: 2181 + stoffcode
Wir schlagen vor mehr als 150 Stoffe/Farben für Lampenschirme.