Stéphane Davidts

ALEXANDRIE 120

ALEXANDRIE 120 in gebürstet Bronze

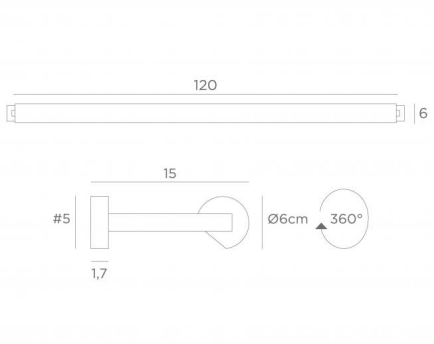

Wandleuchte für Bibliothek, kann auch als Wandleuchte für Gemälde verwendet werden
ALEXANDRIE 120 hat eine Länge über alles 125cm
Der Reflektor kann um 360° gedreht werden und ist mit E14-Fassungen ausgestattet
Diese Leuchte wird von erfahrenen Handwerkern aus massivem Messing gefertigt. Ihre Ausführung ist bemerkenswert
Die Leuchte ist in sechs Größen von 40 bis 120 cm erhältlich
Auf Anfrage ist es möglich, Arm

GESAMTABMESSUNGEN

H6cm L125cm |→15cm

BASIS

#5 x 1,7cm (x2)

TECHNISCHE DATEN

Vier Metall E14 Fassungen
Dimmbare Wandleuchte
Reflektor ist um 360° schwenkbar
Abmessungen Reflektor : L118cm Ø6cm H4,7cm
Das Netzkabel ist in einem der beiden Basen untergebracht
Zwei Montageplatten zur fixieren der Basen an der Wand (PDF-Plan)

VERFÜGBARE METALL-OBERFLÄCHEN UND CODES

29 - Gebürstet Bronze - 1812 029

360° E14 DIM F I iP 20 CE KILO 2.84