Stéphane Davidts

PACO

PACO in Schwarz strukturiert

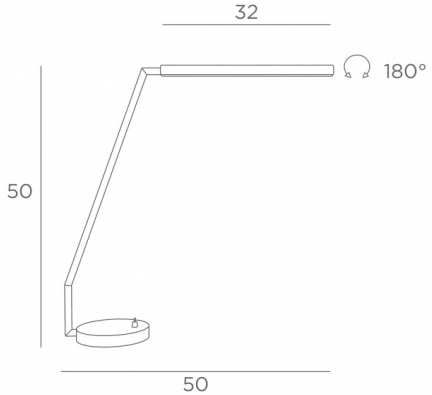

PACO ist eine schöne, moderne und minimalistische Schreibtischleuchte mit integrierten LEDs lässt sich leicht in eine moderne oder klassische Einrichtung integrieren
Elegant, schlank, einfach zu bedienen, leistungsstark, warmes und gleichmäßiges Licht, eine perfekte Schreibtischleuchte
Die angebotenen Ausführungen sind alle bemerkenswert

GESAMTABMESSUNGEN

H50cm L50cm

BASIS

Basis aus massivem Messing : Ø13 x 2cm

TECHNISCHE DATEN

Integrierte LED-Strips im Reflektor :
Verbrauch 7,2W Helligkeit 594lm Farbtemperatur 2700°K
Konverter an der Steckdose : 24-240V 500mA
Nicht dimmbare Schreibtischlampe
Der Reflektor kann um 180° gedreht werden
Abmessungen Reflektor : L32cm Ø2,5cm H1,9cm
Diese Schreibtischlampe kann durch einfaches Schieben des Basis verschoben werden
Eine Hebelschalter an der Basis

VERFÜGBARE METALL-OBERFLÄCHEN UND CODES

02 - Schwarz strukturiert - 2650 002

28 - Leicht Bronze - 2650 028

29 - Gebürstet Bronze - 2650 029