Stéphane Davidts

JONAS

JONAS in Schwarz strukturiert

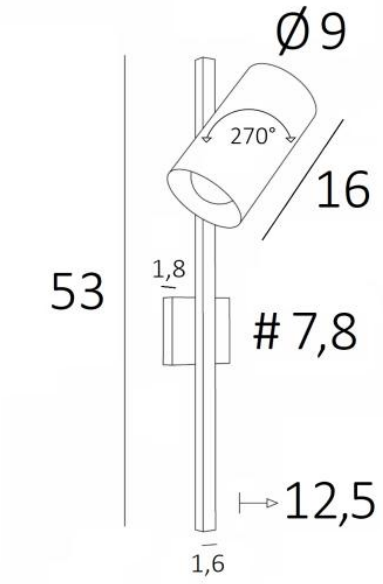

JONAS ist sehr praktisch neben einem Bett und kann als Leselicht dienen
Eine sehr aktuelle Wandleuchte mit einem schönen großen, zylindrischen und verstellbaren Spot
Mit einer klassischen Glühbirne ausgestattet, ist ihre Beleuchtung einfach, aber effizient
Diese wunderschöne Wandleuchte wird in verschiedene Ausführungen angeboten
Auf Wunsch kann sie mit einem Schalter ausgestattet werden
Mit demselben Spot gibt es sie auch als Tisch- und kleine Stehleuchte, siehe MIDAS oder ULYSSE

GESAMTABMESSUNGEN

H53cm L9→16cm |→12,5cm

BASIS

#7,8 x 1,8cm

TECHNISCHE DATEN

Eine E27 Fassung
Der Reflektor ist über 270° verstellbar
Abmessungen Spot : Ø9cm L16cm
Dimmbare Wandleuchte
Schalter auf Anfrage
Eine Befestigungsplatte zur befestigen der Box an der Wand (PDF-Plan)
Obligatorische Verwendung einer LED-Lampe (Sicherheit)

VERFÜGBARE METALL-OBERFLÄCHEN UND CODES

02 - Schwarz strukturiert - 1630 002

28 - Leicht Bronze - 1630 028

29 - Gebürstet Bronze - 1630 029