Stéphane Davidts

AHMOSIS -SW cyl15

AHMOSIS -SW in gebürstet Bronze mit Lampenschirm in Arrow Casamance (Stoffe aus Kategorie 4)

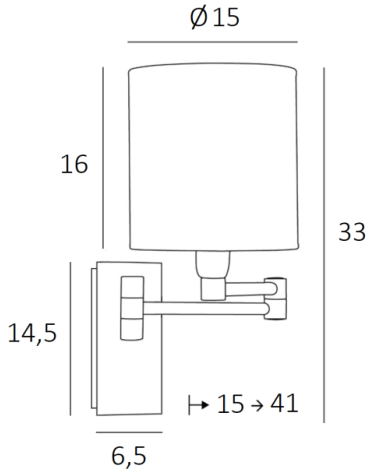

Mit ihrem doppelten Gelenkarm, der das gedämpfte Licht des Lampenschirms näher an den Raum heranbringt, ist **AHMOSIS** zweifellos die funktionellste Wandleuchte, die man in einem Schlafzimmer neben einem Bett anbringen kann
Für den runden zylindrischen Lampenschirm, der eine warme Atmosphäre und eine schöne Helligkeit schafft, bieten wir Ihnen eine große Auswahl an Materialien und Farben. So können Sie diese elegante und robuste Wandleuchte noch besser in Ihre Einrichtung integrieren
Dieses Modell ist mit einem Druckschalter erhältlich

GESAMTABMESSUNGEN

H33cm L15cm |→15-41cm

BASIS

Platte : 6,5 x 14,5cm
Gehäuse : 4,5 x 12,5 x 2cm

TECHNISCHE DATEN

Eine E14 Fassung mit Ring
Doppelarm um 180° schwenkbar
Dimmbare Wandleuchte
Eine Fixierungsplatte zur befestigen der Box an der Wand (PDF-Plan)

VERFÜGBARE METALL-OBERFLÄCHEN UND CODES

20 - Messing poliert - 1118 020

28 - Leicht Bronze - 1118 028

29 - Gebürstet Bronze - 1118 029

LAMPENSCHIRM : AFMESSUNGEN & CODE

Ø15 - 15 - 16cm

Code: 1203 + stoffcode
Wir schlagen vor mehr als 150 Stoffe/Farben für Lampenschirme.