Stéphane Davidts

MAMMISI +SW

MAMMISI +SW in gebürstet Bronze mit Lampenschirm Stone Kaolin
(Stoffe aus Kategorie 4)

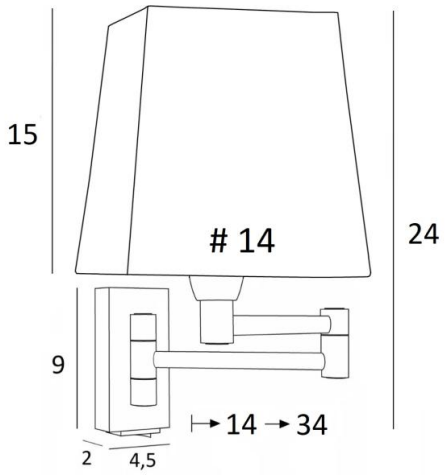

Diese klassische und sehr dekorative Wandleuchte lässt sich problemlos in allen Innenräumen anbringen
Praktisch mit ihrem doppelten Gelenkarm. Klein und diskret kann sie an den Pfosten eines Bibliothek oder als kleine Wandleuchte am Bett angebracht werden
Der Gelenkarm mit dem eckigen Lampenschirm dämpft die Helligkeit der Glühbirne und schafft gleichzeitig eine schöne, warme Atmosphäre. Eine große Auswahl an Farben und Materialien steht Ihnen zur Verfügung
Dieses Modell ist mit einem Kippschalter erhältlich, siehe MAMMISI -SW #

GESAMTABMESSUNGEN

H24cm L14cm |→14-34cm

BASE : 4,5 x 9 x 2cm

TECHNISCHE DATEN

Eine E14 Fassung mit Ring. Dimmbare Wandleuchte
Doppelarm um 180° schwenkbar
Ein Kippschalter unter der Basis
Eine Befestigungsplatte zur fixieren der Box an der Wand (PDF-Plan)

VERFÜGBARE METALL-OBERFLÄCHEN UND CODES

20 - Messing poliert - 1131 020

28 - Leicht Bronze - 1131 028

29 - Gebürstet Bronze - 1131 029

31 - Chrom poliert - 1131 031

32 - Gebürstet Chrom - 1131 032

LAMPENSCHIRM : AFMESSUNGEN & CODE

#11 - 14 - 15cm

Code: 1303 + stoffcode
Wir schlagen vor mehr als 150 Stoffe/Farben für Lampenschirme.