Stéphane Davidts

RAMOSE 2 cyl

RAMOSE 2 in gebürstet Bronze mit Lampenschirm in Tilia Starry Blue
(Stoffe aus Kategorie 5)

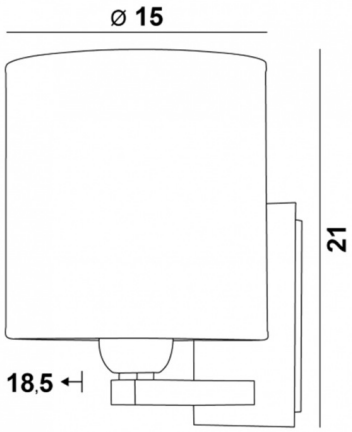

RAMOSE 2 cyl ist eine der vielen ikonischen Wandleuchten der **Lighting Collection**
Mit ihrem zeitlosen Design eignet sie sich perfekt, um Ihr Zuhause mit mehr Helligkeit, aber immer mit Eleganz zu verschönern
Für den runden zylindrischen Lampenschirm, der eine warme Atmosphäre schafft und für eine schöne Helligkeit sorgt, bieten wir Ihnen viele verschiedene Stoffe und Farben an, damit Sie ihn besser in Ihre Einrichtung integrieren können
Diese schöne Wandleuchte ist in bemerkenswerten Ausführungen, in zwei Größen und mit Lampenschirmen in verschiedenen Formen erhältlich

GESAMTABMESSUNGEN

H21cm L15cm |→18,5cm

BASIS

Platte : 8 x 13,5cm
Gehäuse : 6 x 11,5 x 2cm

TECHNISCHE DATEN

Eine E27 Fassung mit Ring
Dimmbare Wandleuchte
Eine Fixierungsplatte zur befestigen der Box an der Wand (PDF-Plan)

VERFÜGBARE METALL-OBERFLÄCHEN UND CODES

28 - Leicht Bronze - 1151 028

29 - Gebürstet Bronze - 1151 029

32 - Gebürstet Chrom - 1151 032

LAMPENSCHIRM : AFMESSUNGEN & CODE

Ø15 - 15 - 16cm

Code: 1204 + stoffcode
Wir schlagen vor mehr als 150 Stoffe/Farben für Lampenschirme.