Stéphane Davidts

SECHAT

SECHAT in gebürstet Bronze ohne Lampenschirme

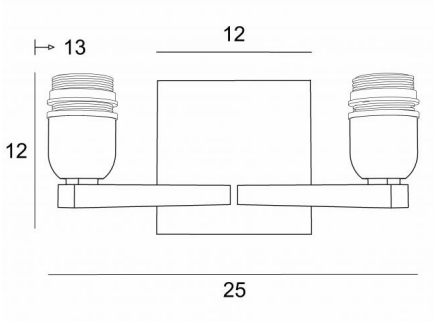

SECHAT ist das Ergebnis eines originellen und erfolgreichen Zusammenschlusses von zwei Wandleuchten **RAMOSE**
Eine klassische Leuchte, die wir neu interpretiert haben, indem wir ihr einen modernen Touch mit einem reinen und zeitlosen Design verliehen haben
Sehr dekorativ und sehr hell dank seiner doppelten Beleuchtung
SECHAT wird in verschiedenen Formen von Lampenschirmen angeboten
Eine große Auswahl an Stoffen, Materialien und Farben ermöglicht es Ihnen, diese Wandleuchte zu personalisieren, um sie besser in Ihre Einrichtung zu integrieren
Vollständig aus Messing und mit großer Sorgfalt hergestellt, ist es in bemerkenswerten Ausführungen erhältlich

GESAMTABMESSUNGEN

H12cm L25cm |→13cm

BASIS

Platte : #12cm
Gehäuse : #10 x 2cm

TECHNISCHE DATEN

Zwei E27 Fassungen mit Ring
Dimmbare Wandleuchte
Eine Fixierungsplatte zur befestigen der Box an der Wand (PDF-Plan)

VERFÜGBARE METALL-OBERFLÄCHEN UND CODES

28 - Leicht Bronze - 1158 028

29 - Gebürstet Bronze - 1158 029

32 - Gebürstet Chrom - 1158 032