Stéphane Davidts

SEAN

SEAN in leicht Bronze mit goldene Glühbirne Ø125mm

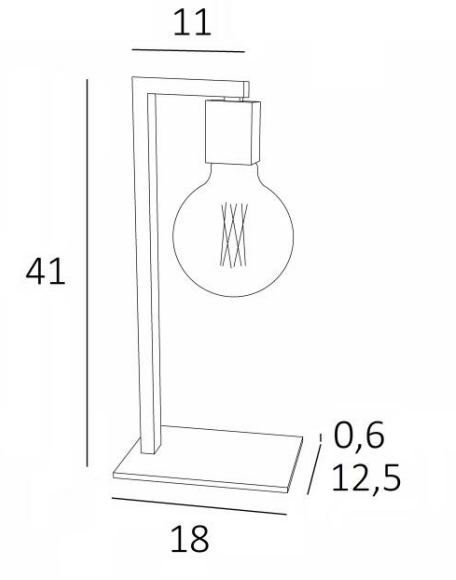

SEAN ist eine Tischlampe für eine dekorative Glühbirne
Um Ihre Dekoration mit Eleganz zu vervollständigen, kann diese Leuchte perfekt mit einer Pendelleuchte mit dekorativen Glühbirnen kombiniert werden
Ein optionaler Dimmer kann am Kabel installiert werden

GESAMTABMESSUNGEN

H41cm L18 x12,5cm

BASIS

Basis aus massivem Messing : 18 x 12,5 x 0,6cm

TECHNISCHE DATEN

Eine E27 Fassung für dekorative Glühbirne
LED-Lampe Gold Ø125mm dimmbar Code 6834 000 (Option)
Schalter am Kabel

VERFÜGBARE METALL-OBERFLÄCHEN UND CODES

28 - Leicht Bronze - 2975 028
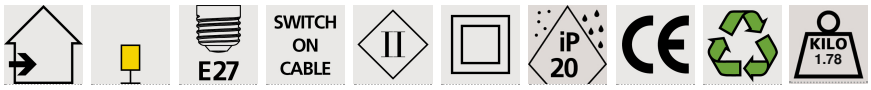
29 - Gebürstet Bronze - 2975 029