Stéphane Davidts

DEIMOS P1 o

DEIMOS P1 o in Weiß strukturiert (Code 01)

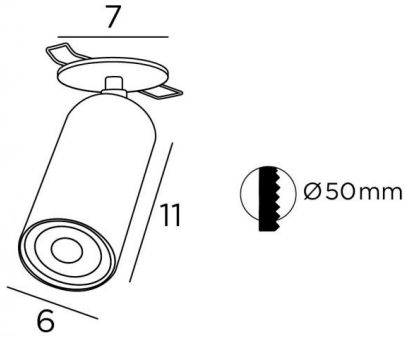

DEIMOS P1 o ist ein Aufbauspot (mit einem eingebauten Teil), der an der Decke angebracht wird
Dieser große, zylindrische Spot umfasst die Glühbirne vollständig. Sie ist auf einem Kugelgelenk, das teilweise in den Zylinder des Spots integriert ist und auf einer runden Platte montiert. Auf der Rückseite der Platte befinden sich zwei Federclips, mit denen die Deckenleuchte an der Zwischendecke verankert werden kann. Auf Anfrage ist eine größere Platte erhältlich
Ein dekorativer schwarzer Ring wird um und auf der Rückseite der Glühbirne angebracht
Um ihren Lichtstrom zu erhöhen, gibt es auf dem Markt GU10-Glühbirnen mit sehr hoher Leistung, die immer dimmbar sind

GESAMTABMESSUNGEN

H10→14cm

BASIS

Ø7 x 0,3cm

TECHNISCHE DATEN

Sichtbare runde Platte (Ø7cm) mit zwei Clips zur Befestigung
Eine GU10 Fassung
Ein dekorativer schwarzer Ring, der um und hinter der Glühbirne angebracht wird
Dieser Spot ist dimmbar, funktioniert direkt mit 230V, ohne Konverter
Ein Spot montiert auf ein 360° Kugelgelenk
Abmessungen Spot : Ø6cm L11cm

PLATZIERUNG

Abmessung des Ausschnitts : Ø5cm
Einbautiefe : 6cm
Dicke der Montagefläche : 1mm
Richten Sie die Clips auf und führen Sie sie in das Loch in der Decke ein
Obligatorische Verwendung einer LED-Lampe (Sicherheit)

VERFÜGBARE METALL-OBERFLÄCHEN UND CODES

01 - Weiss strukturiert - 5871 001

02 - Schwarz strukturiert - 5871 002

29 - Gebürstet Bronze - 5871 029