Stéphane Davidts

DEIMOS S1

DEIMOS S1 # in gebürstet Bronze

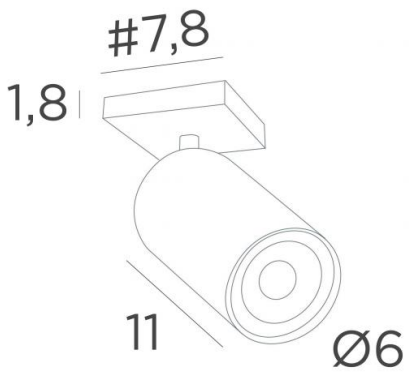

DEIMOS S1 # ist ein Spot, der auf einer quadratischen Basis platziert ist
Dieser Spot ist bewundernswert, er ist elegant und hat eine schöne Präsenz. Er lässt sich leicht installieren und ist ein Muss, wenn Sie Ihrem Zuhause mehr Helligkeit verleihen wollen. Um seine Effizienz zu steigern, gibt es auf dem Markt GU10-Lampen mit sehr hoher Leistung und Dimmbarkeit
DEIMOS ist ein großer, zylindrischer Spot, der die Glühbirne vollständig umschließt. Ein dekorativer schwarzer Ring wird um und auf die Rückseite der Glühbirne gelegt. Er ist auf einem Kugelgelenk montiert, das in den Zylinder des Spots integriert ist. Dieser Spot wird in einer großartigen Auswahl von sieben Modellen, mit einem bis drei Spots angeboten, die auf runden, quadratischen oder rechteckigen Basen verteilt sind
Diese Leuchte wird traditionell von Handwerkern, die Experten in der Bearbeitung von Messing sind, handgefertigt und in vielen verschiedenen Ausführungen angeboten, die alle bemerkenswert sind

GESAMTABMESSUNGEN

H10→14cm

BASIS

#7,8 x 1,8cm

TECHNISCHE DATEN

Ein Spot, mit GU10 Fassung, montiert auf ein 360° Kugelgelenk
Abmessungen Spot : Ø6cm L11cm
Ein dekorativer schwarzer Ring, der um und hinter der Glühbirne angebracht wird
Kein Transformator, dieser Spot ist dimmbar und funktioniert direkt auf 230V
Eine Befestigungsplatte zur fixieren der Box an der Decke (PDF-Plan)
Obligatorische Verwendung einer LED-Lampe (Sicherheit)

VERFÜGBARE METALL-OBERFLÄCHEN UND CODES

01 - Weiss strukturiert - 5126 001

02 - Schwarz strukturiert - 5126 002

25 - Gebürstet Messing - 5126 025

29 - Gebürstet Bronze - 5126 029

45 - Schwarz strukt. & Gebürst.Messing - 5126 045

360° GU10 ONLY LED BULB DIM F I KILO 0.59