Stéphane Davidts

Ceiling base square 1

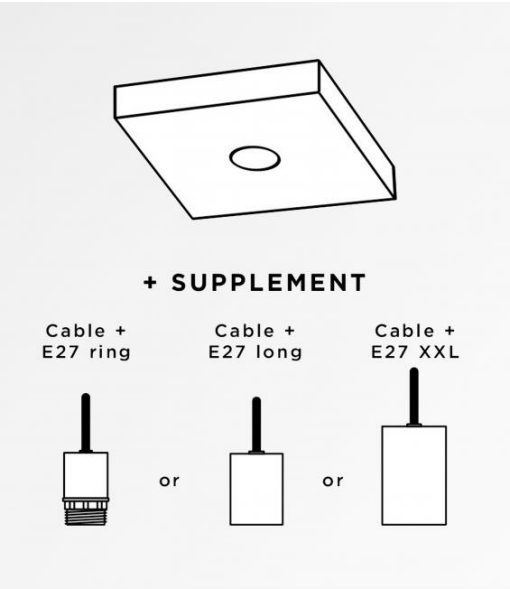

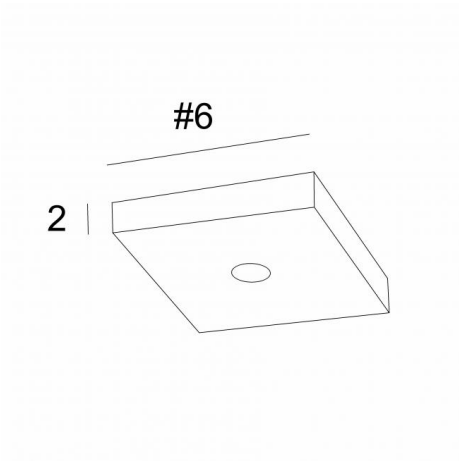

Ceiling base SQUARE 1

CEILING BASE SQUARE 1 ist eine quadratische Deckenbasis, die für einen Kabelauslass zum Aufhängen einer Glühbirne, eines Gestells, eines Glases oder eines Lampenschirms vorgesehen ist
Zusätzlich sind standardisierte Verkabelungen vorgesehen
Außerdem sind zahlreiche Optionen in Bezug auf Formen, Größen, Oberflächen, Verkabelungen oder Fassungen möglich

BASIS

#6 x 2cm

TECHNISCHE DATEN

Maximaler Durchmesser der Aufhängung, die am Kabel befestigt wird : unbegrenzt
Eine Befestigungsplatte zur fixieren der Box an der Decke (PDF-Plan)

Gegen einen Aufpreis bieten wir das Kabel mit verschiedenen Fassungen an :
KABEL
Bitte beachten Sie das BESTELLFORMULAR. Wir bieten eine Standardversion oder mit einem anderen Kabeln an. Das Kabel ist mit Stoff ummantelt und passt zur Farbe der Deckenbasis
MIT FASSUNG (3 Modelle)
E27 RING : Fassung mit Ring, zur Befestigung einer Struktur oder eines Lampenschirms (Kabel + Fassung : Code 6563)
E27 LONG : lange Fassung für eine kleine oder mittelgroße Glühbirne (Kabel + Fassung : Code 6564)
E27 XXL : lange und breite Fassung für eine große Glühbirne (Kabel + Fassung : Code 6565)

VERFÜGBARE METALL-OBERFLÄCHEN UND CODES

01 - Weiss strukturiert - 7060 001

02 - Schwarz strukturiert - 7060 002

25 - Gebürstet Messing - 7060 025

28 - Leicht Bronze - 7060 028

29 - Gebürstet Bronze - 7060 029