Stéphane Davidts

PAPYRUS

PAPYRUS in gebürstet Bronze und Messing (Code 95) mit Lampenschirm in Coton Sahara (Stoffe aus Kategorie 1)

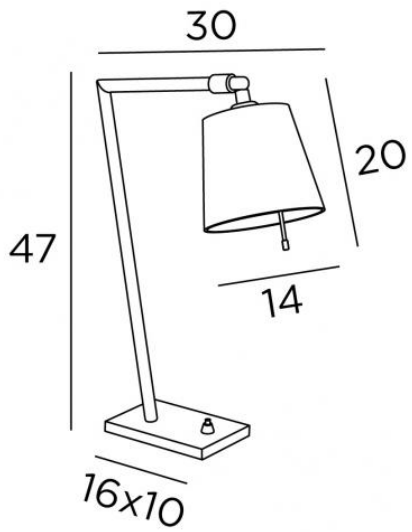

PAPYRUS ist eine kleine, originelle Nachttischleuchte mit einem Lampenschirm, der dank eines kleinen, im Lampenschirm befestigten Arms in alle Richtungen bewegt werden kann
Diese Leuchte aus massivem Messing ist mit außergewöhnlichen Ausführungen bereichert, einige davon in zwei Farbtönen
Um einen Lampenschirm zu kreieren, der das Licht der Lampe filtert und gleichzeitig eine angenehme warme Atmosphäre schafft, bieten wir Ihnen eine große Auswahl an Farben, Stoffen und Materialien

GESAMTABMESSUNGEN

H47cm L30 x 14cm

BASE : 16 x 10 x 1,5cm in solid brass

TECHNISCHE DATEN

Eine E27-Fassung mit Ring und Arm zum Ausrichten des Lampenschirms
Ein Druckknopfschalter an der Basis
Ein Netzkabel
Obligatorische Verwendung einer LED-Lampe (Sicherheit)

VERFÜGBARE METALL-OBERFLÄCHEN UND CODES

29 - Gebürstet Bronze - 2167 029

93 - Gebürstet Bronze & Gebürstet Nickel - 2167 093

95 - Gebürstet Bronze & Gebürstet Messing - 2167 095

LAMPENSCHIRM : AFMESSUNGEN & CODE

Ø10 - 14 - 13cm

Code: 2167 + stoffcode
Wir schlagen vor mehr als 150 Stoffe/Farben für Lampenschirme.

180° E27 ONLY LED BULB II iP 20 KILO 2.21

LIGHTING COLLECTION