Stéphane Davidts

LAHOUN

LAHOUN in gebürstet Bronze und gebürstet Messing (Code 95)

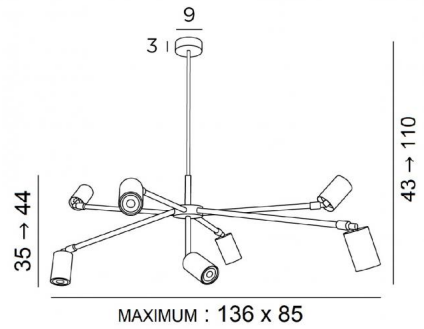

Pendelleuchte, die durch ihr Design originell und mit ihren sieben in alle Richtungen ausgerichteten Zweigen sympathisch ist
Jeder Zweig endet in einem um 360° beweglichen Spot, der mit einer GU10-Glühbirne bestückt ist
Diese Leuchte funktioniert ohne Transformator und ist über einen externen Dimmer dimmbar. Alle Glühbirnen werden vollständig von den Spots verdeckt
LAHOUN ist höhenverstellbar und lässt sich leicht in einer Halle oder über einem Tisch anbringen

GESAMTABMESSUNGEN

H43→110cm L136 x 85cm

BASE : Ø9 x 3cm

TECHNISCHE DATEN

Sieben GU10 Fassungen
Sieben Spots. Abmessungen Ø6 x 9,2cm
Ein schwarze Zierringe zum platzieren mit den Glühbirne
Die Spots können in alle Richtungen gerichtet werden
Dimmbare Pendelleuchte
Höhenverstellbare Pendelleuchte beim Einbau
Längeres Hängerohr auf Anfrage erhältliche
Obligatorische Verwendung LED-Lampe (Sicherheit)
Eine Befestigungsplatte zur fixieren der Box an der Decke (PDF-Plan)

VERFÜGBARE METALL-OBERFLÄCHEN UND CODES

28 - Leicht Bronze - 4648 028

29 - Gebürstet Bronze - 4648 029

93 - Gebürstet Bronze & Gebürstet Nickel - 4648 093

95 - Gebürstet Bronze & Gebürstet Messing - 4648 095