Stéphane Davidts

TOURAH 6 OVALE 90

TOURAH 6 OVALE in gebürstet Bronze mit ovalem Lampenschirm L90cm in Turda Abricot (Stoffe aus Kategorie 3)

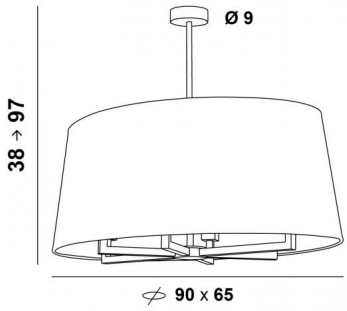

TOURAH 6 OVALE 90 ist eine wunderschöne und prächtige Pendelleuchte mit einem ovalen und konischen Lampenschirm von 90cm Länge
Imposant durch ihre Präsenz und großartig durch ihr zeitgenössisches Design, ist die Pendelleuchte **TOURAH** ein Muss für die **Lighting Collection**
Die robusten Arme, die aus einem quadratischen Profil gefertigt sind, verleihen ihr ein aktuelles und zeitloses Design
Die sorgfältige Auswahl der Materialien für den Lampenschirm (außen und innen) verleiht dieser Pendelleuchte Eleganz und guten Geschmack
TOURAH wird vollständig aus Messing von Handwerkern gefertigt, die alle traditionellen und aktuellen Techniken perfekt miteinander verbinden
Die Pendelleuchte ist höhenverstellbar, dimmbar und kann über einem Tisch, in einer Halle, im Wohnzimmer oder in einem Schlafzimmer angebracht werden. Sie ist in verschiedenen Größen und mit vielfältig geformten Lampenschirmen erhältlich

GESAMTABMESSUNGEN

H38→97cm L90 x 65cm

BASE : Ø9 x 3cm

TECHNISCHE DATEN

Sechs E27 Fassungen
Dimmbare Pendelleuchte
Höhenverstellbare Pendelleuchte beim Einbau
Längeres Hängerohr auf Anfrage erhältliche
Eine Befestigungsplatte zur fixieren der Box an der Decke (PDF-Plan)

VERFÜGBARE METALL-OBERFLÄCHEN UND CODES

29 - Gebürstet Bronze - 4191 029

LAMPENSCHIRM : AFMESSUNGEN & CODE

80x60 - 90x65 - 34cm

Code: 4192 + stoffcode
Wir schlagen vor mehr als 150 Stoffe/Farben für Lampenschirme.

HEIGHT ADJUSTABLE E27 DIM F I IP 20 CE KILO 4.80

LIGHTING COLLECTION