Stéphane Davidts

PAROS

PAROS in gebürstet Chrom

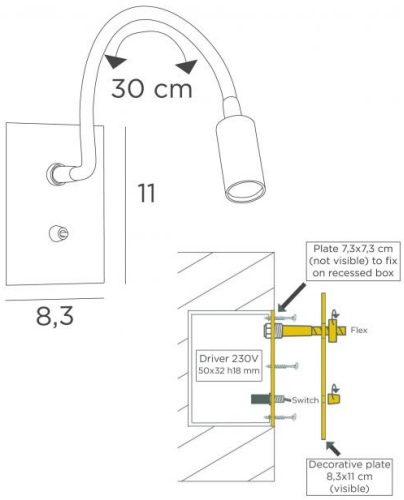

Die Leselampe, die im Schlafzimmer nicht fehlen darf, wird neben dem Bett aufgestellt und ermöglicht es Ihnen, zu lesen, ohne Ihren Partner zu stören

PAROS ist eine minimalistische Leseleuchte mit einem Flex, einem schwenkbaren Spot und einer dekorativen Platte ohne sichtbare Schrauben. Der Konverter wird in die Rückseite der dekorativen Platte eingebaut

Effizient: Dank der in den Spot integrierten LED-Lampe strahlt sie ein warmes, konzentriertes Licht aus

GESAMTABMESSUNGEN

H11cm L8,3cm |→36cm

BASIS

8,3 x 11 x 0,3cm

TECHNISCHE DATEN

Eine Power-LED integriertes in den Spot :
Verbrauch 1W Helligkeit 119lm Farbtemperatur 2700°K
Konverter : 14-230V 50-60Hz 350mA
Nicht dimmbare Wandleuchte
Flex 30cm
Das Spot kann in alle Richtungen gerichtet werden
Abmessungen Spot : L5cm Ø2,5cm
Ein Hebelschalter auf der Platte
Eine sichtbare Wandplatte ohne sichtbare Schrauben
Eine zweite unsichtbare Platte, die auf eine Unterputzdose geschraubt wird

VERFÜGBARE METALL-OBERFLÄCHEN UND CODES

25 - Gebürstet Messing - 1628 025

28 - Leicht Bronze - 1628 028

29 - Gebürstet Bronze - 1628 029

32 - Gebürstet Chrom - 1628 032

360° LED INTEGRATED 2700°K DIM SWITCH F I iP 20 KILO 0.41