Stéphane Davidts

PANDORA

PANDORA in Bronze-Medaille

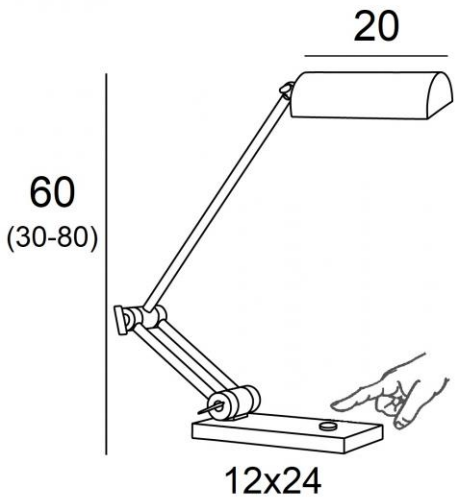

PANDORA ist eine imposante, gelenkige Schreibtischleuchte mit einer schwenkbaren Reflektor. Die Höhe ist perfekt für einen Computerbildschirm
Sie ist komplett aus massivem Messing gefertigt, was sie robust und präsent macht
Sie ist mit einer leistungsstarken, dimmbaren LED-Lampe ausgestattet, die mit der Leuchte geliefert wird
Die Leuchte wird durch einfaches Berühren des Knopfes an der Basis bedient und gedimmt

GESAMTABMESSUNGEN

H30→80cm L24→76cm

BASIS

Basis aus massivem Messing : 12 x 24 x 2cm

TECHNISCHE DATEN

Eine Metall E27 Fassung
Schreibtischlampe, geliefert mit LED-Glühbirne :
Verbrauch 8W Helligkeit 900lm Farbtemperatur 2700°K
Dimmbare LED-Glühbirne
Sensitive Taste am Basis (touch-dimming) zum *Ein, Aus* und *Dimmen*
Dimmer am Stromkabel : 100V-240V 4-100W
Der Reflektor kann um 360° gedreht werden
Abmessungen Reflektor : L18cm Ø8,5cm H5,3cm
Die Arme sind schwenkbar
Obligatorische Verwendung einer LED-Lampe (Sicherheit)

VERFÜGBARE METALL-OBERFLÄCHEN UND CODES

27 - Bronze-Medaille - 2670 027
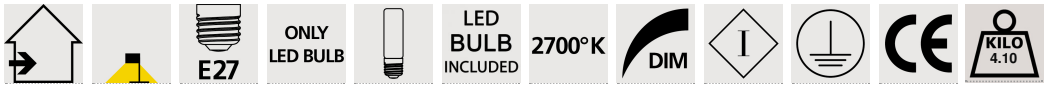
29 - Gebürstet Bronze - 2670 029