Stéphane Davidts

MERTY

MERTY in gebürstet Bronze mit Lampenschirm in Lin Moscou (Stoffe aus Kategorie 2)

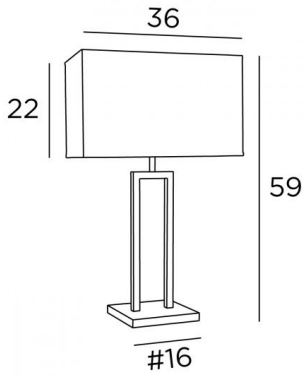

MERTY ist eine elegante Tischleuchte mit einem rechteckigen Lampenschirm. Die Umsetzung ist sehr sorgfältig und wird von unseren Handwerkern mit besonderer Sorgfalt durchgeführt
Durch sein schlichtes Design passt er perfekt in jede Art von Dekoration
Am Abend werden Sie die Wärme des Lampenschirms zu schätzen wissen, der Ihnen Ruhe und Sanftheit schenkt
Passend zu dieser Tischleuchte gibt es auch eine Stehleuchte, siehe **MERTY FLOOR**

GESAMTABMESSUNGEN

H59cm L36 x 20cm

BASIS

#16 x 1,8cm

TECHNISCHE DATEN

Eine E27 Fassung mit Ring
Schalter am Kabel

VERFÜGBARE METALL-OBERFLÄCHEN UND CODES

29 - Gebürstet Bronze - 2460 029

LAMPENSCHIRM : AFMESSUNGEN & CODE

36x20 - 36x20 - 22cm
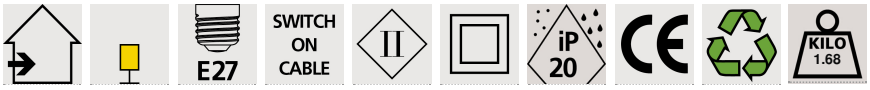
Code: 2460 + stoffcode
Wir schlagen vor mehr als 150 Stoffe/Farben für Lampenschirme.