Stéphane Davidts

SADIRA PL

SADIRA PL in Schwartz strukturiert

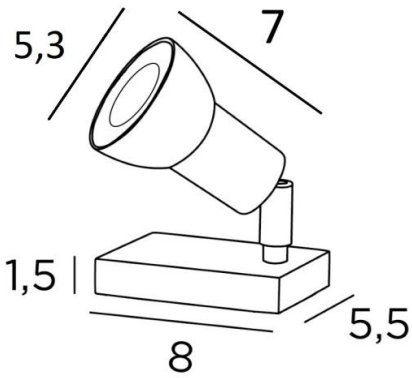

SADIRA PL ist eine kleine Leuchte mit minimalistischem Design für eine Glühbirne, die vollständig in den Spot integriert ist, sorgt für Diskretion auf einem Möbelstück oder einer Konsole
Diese Leuchte der neuesten Generation von Tischleuchten mit Spot ist mit einem Dimmer für eine GU10-LED-Glühbirne ausgestattet. So kann er jedes Objekt, jede Skulptur, jedes Gemälde oder jede Fotografie mit der richtigen Helligkeit beleuchten
Dieser Spot wird schnell unumgänglich werden, um schöne Stimmungen in Ihrem Zuhause zu schaffen

GESAMTABMESSUNGEN

H7,5→12cm

BASIS

Basis aus massivem Messing : 8 x 5,5 x 1,5cm

TECHNISCHE DATEN

Tischspot, montiert auf einem 360° Kugelgelenk, mit GU10 Fassung für dimmbare LED-Lampe
Abmessungen Spot: Ø2,8→5,3cm L7cm
Ein Dimmer befindet sich am Stromkabel und umfasst die folgenden Funktionen:
- Ein und Aus: schneller Impuls
- Dimmen: kontinuierlicher Druck
- Umkehrung der Dimmung: bei jedem Loslassen des Drucks
- Speicherung der letzten Dimmung

Kein Konverter, dieser Spot funktioniert direkt mit 230V
Obligatorische Verwendung einer LED-Glühbirne (Sicherheit)

VERFÜGBARE METALL-OBERFLÄCHEN UND CODES

01 - Weiss strukturiert - 6017 001

02 - Schwarz strukturiert - 6017 002

20 - Messing poliert - 6017 020

28 - Leicht Bronze - 6017 028

29 - Gebürstet Bronze - 6017 029

32 - Gebürstet Chrom - 6017 032