Stéphane Davidts

OUBA 35

OUBA 35 in leicht Bronze

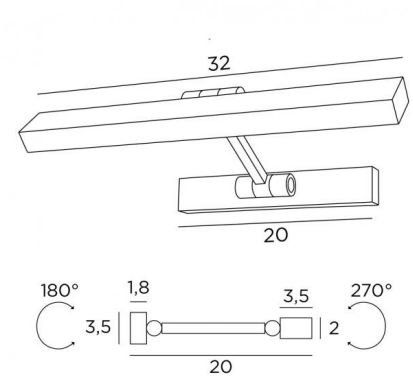

OUBA 35 ist ein Wandleuchte für Gemälde oder Bibliotheksleuchte mit zwei Kugelgelenke. Länge über alles: 32cm

Im Reflektor ist ein LED-Modul integriert. Warmes, kräftiges und großzügiges Licht, das gleichmäßig und kontinuierlich über die gesamte Länge der Leuchte leuchtet

Diese Leuchte wird von erfahrenen Handwerkern aus massivem Messing hergestellt und die angebotenen Ausführungen sind mehr als bemerkenswert

Sie ist in einem größeren Modell erhältlich, siehe OUBA 65

GESAMTABMESSUNGEN

L32cm H3,5cm |→20cm

BASE : 20 x 3,5 x 1,8cm

TECHNISCHE DATEN

LED-Modul in den Reflektor integriert :
Verbrauch 7,4W Helligkeit 780lm Farbtemperatur 2700°K
Kein Konverter, dieses Modul arbeitet direkt mit 230V
Nicht dimmbare Wandleuchte
Der Reflektor ist um 270° schwenkbar
Abmessungen Reflektor : L32 x 3,5cm H2cm
Der Arm ist um 180° schwenkbar
Eine Befestigungsplatte zur fixieren der Box an der Wand (PDF-Plan)

VERFÜGBARE METALL-OBERFLÄCHEN UND CODES

28 - Leicht Bronze - 1867 028

29 - Gebürstet Bronze - 1867 029

33 - Gebürstet Nickel - 1867 033