Stéphane Davidts

KHABA FLOOR

KHABA FLOOR in gebürstet Bronze mit Lampenschirm Turda Châtain
(Stoffe aus Kategorie 3)

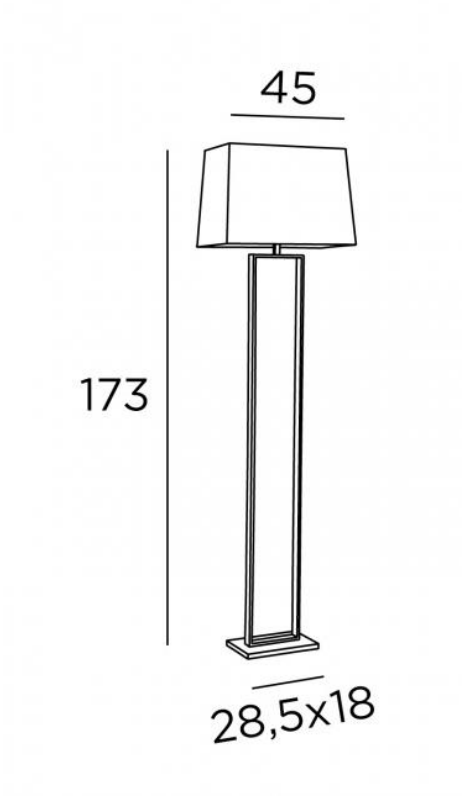

KHABA FLOOR ist eine Stehleuchte mit einem schönen rechteckigen Lampenschirm
Moderne Leuchte mit schlichtem und zeitlosem Design
Dank ihrer richtigen Proportionen und ihrer Eleganz findet sie in jeder Dekoration einen Platz
Eine schöne Lichtstimmung, um einen Wohnraum zu platzieren
Mit der großen Auswahl an Materialien und Farben, die wir Ihnen anbieten, wird es Ihnen nicht schwer fallen, den Lampenschirm auszuwählen, der Ihre Lampe und Ihre Dekoration verschönern wird
Diese Stehlampe gibt es auch als Tischlampe, siehe **KHABA**

GESAMTABMESSUNGEN

H173cm L50 x 27cm

BASIS

28,5 x 18 x 2,5cm

TECHNISCHE DATEN

Eine E27 Fassung mit Ring
Fußschalter am Kabel (Standard)
Fußdimmer am Kabel (Option)

VERFÜGBARE METALL-OBERFLÄCHEN UND CODES

29 - Gebürstet Bronze - 3491 029

LAMPENSCHIRM : AFMESSUNGEN & CODE

45x22 - 50x27 - 33cm

Code: 3491 + stoffcode
Wir schlagen vor mehr als 150 Stoffe/Farben für Lampenschirme.

E27 FOOT SWITCH iP 20 KILO 8.15