Stéphane Davidts

# IMHOTEP 2

IMHOTEP 2 in gebürstet Bronze mit Lampenschirm in Stone Calcite
(Stoffe aus Kategorie 4)

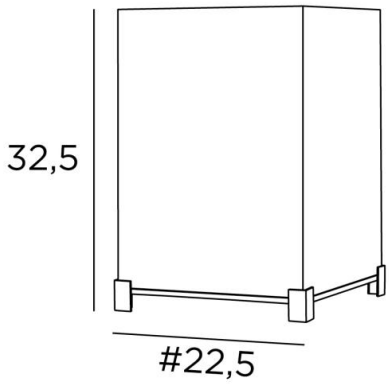


**IMHOTEP 2** schafft eine helle, nüchterne und gedämpfte Atmosphäre
Attraktive kleine Füße umgeben einen dicken, massiven Sockel und die Unterseite des rechteckiges Lampenschirms
Letzteres bringt Farbe, eine schöne Helligkeit und eine warme Atmosphäre, es wird Ihr Interieur sublimieren
Sie ist in einem größeren Modell erhältlich, siehe **IMHOTEP 1**

**GESAMTABMESSUNGEN**

H32,5cm #22,5cm

**BASIS**

Basis aus massivem Messing : #22,5cm

**TECHNISCHE DATEN**

Eine E27 Fassung mit Ring
Schalter am Kabel

**VERFÜGBARE METALL-OBERFLÄCHEN UND CODES**

29 - Gebürstet Bronze - 2347 029

**LAMPENSCHIRM : AFMESSUNGEN & CODE**

#22 - 22 - 30cm
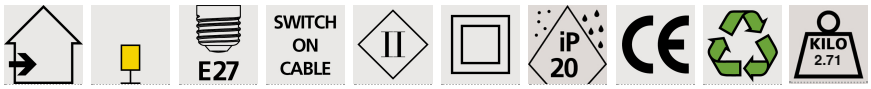
Code: 2347 + stoffcode
Wir schlagen vor mehr als 150 Stoffe/Farben für Lampenschirme.