Stéphane Davidts

METELIS 155

METELIS 155 in gebürstet Bronze mit Lampenschirm in Gabala Platinium (Stoffe aus Kategorie 3)

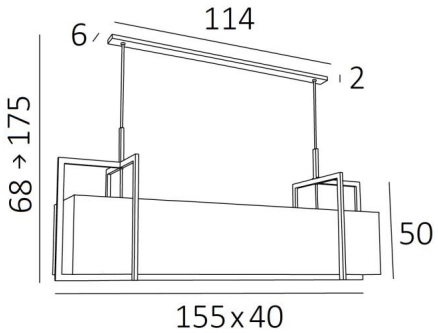

Wunderschöne rechteckige Pendelleuchte in voller Länge. **METELIS 155** ist ein großer Lampenschirm, der vollständig von Messingstrukturen umgeben ist, was einen sehr schönen Effekt hat
Um diese wunderschöne Leuchte noch besser in Ihre Einrichtung zu integrieren, steht Ihnen eine große Auswahl an Stoffen, Materialien und Farben zur Verfügung, aus denen Sie einen warmen Lampenschirm nähen können
In der Mitte des Lampenschirms wird eine schöne Reihe von Glühbirnen Ihren rechteckigen Tisch sinnvoll beleuchten. Zögern Sie nicht, einen Dimmer zu installieren, damit Sie diese Leuchte zu jeder Tageszeit genießen können
Diese moderne Pendelleuchte ist höhenverstellbar und in einem kleineren Modell erhältlich

GESAMTABMESSUNGEN

H68→175cm L155 x 40cm

BASIS

114 x 6 x 2cm

TECHNISCHE DATEN

Sechs E27 Metall Fassungen. Dimmbare Pendelleuchte
Hängerlänge mit Fassungen : 131cm
Abstand zwischen den Fassungen : 25cm
Abstand zwischen den Rohren : 102cm
Höhenverstellbare Pendelleuchte beim Einbau
Auf Anfrage : zwei längere Pendelrohre
Eine Befestigungsplatte zur fixieren der Box an der Decke (PDF-Plan)

VERFÜGBARE METALL-OBERFLÄCHEN UND CODES

29 - Gebürstet Bronze - 4440 029

LAMPENSCHIRM : AFMESSUNGEN & CODE

150x35 - 150x35 - 30cm

Code: 4440 + stoffcode
Wir schlagen vor mehr als 150 Stoffe/Farben für Lampenschirme.

HEIGHT ADJUSTABLE E27 DIM F I IP 20 CE KILO 9.99

LIGHTING COLLECTION