Stéphane Davidts

OURANOS 1

OURANOS 1 in gebürstet Bronze, schwarzem Hintergrund

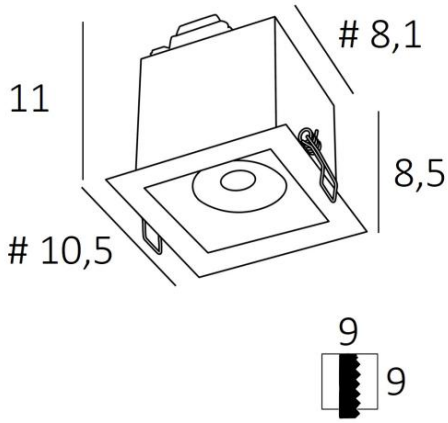

OURANOS 1 ist eine imposante, quadratische Deckenleuchte, die in eine Zwischendecke eingebaut werden kann
Er besteht aus einem schwarzen Gehäuse, in dem ein beweglicher Spot für eine GU10-Glühbirne installiert ist. Nachdem dieses Gehäuse in die Zwischendecke eingebaut wurde, bleibt ein Messingrahmen um das Gehäuse herum sichtbar
Der Hauptvorteil dieser hochwertigen Deckenleuchte ist, dass dieser Rahmen mit einer großen Auswahl an Ausführungen versehen ist, die alle bemerkenswert sind
Auf dem Markt gibt es GU10-Glühbirnen mit hoher Leistung
Es gibt ein Modell mit zwei Spots

GESAMTABMESSUNGEN

#10,5cm H11cm

TECHNISCHE DATEN

Mobiler 40° Spot in einem quadratischen, einbaufertigen Gehäuse
Eine GU10 Fassung
Das dekorative Gehäuse ist in strukturiertem Schwarz gehalten
Kein Transformator: dieser Spot funktioniert direkt mit 230V
Dimmbare Deckenleuchte

PLATZIERUNG

Schneiden Sie ein quadratisches Loch von 9cm in die Zwischendecke
Tiefe des Einbaus: 12cm
Dicke der Montagefläche: 1mm
Schließen Sie die elektrischen Kabel an
Richten Sie die Clips auf und setzen Sie sie in das Loch in der abgehängten Decke ein

VERFÜGBARE METALL-OBERFLÄCHEN UND CODES

02 - Schwarz strukturiert - 5862 002

25 - Gebürstet Messing - 5862 025

29 - Gebürstet Bronze - 5862 029

32 - Gebürstet Chrom - 5862 032