Stéphane Davidts

OURANOS 2

OURANOS 2 in gebürstet Chrom, schwarzem Hintergrund

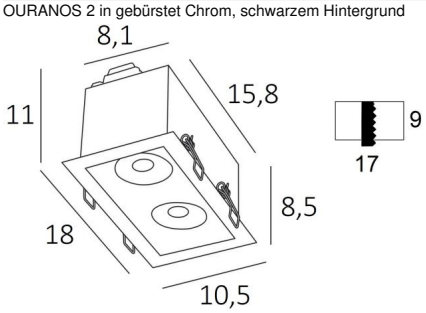

OURANOS 2 ist eine imposante, rechteckige Deckenleuchte, die in eine Zwischendecke eingebaut werden kann

Er besteht aus einem schwarzen Gehäuse, in dem zwei beweglicher Spots für zwei GU10-Glühbirne installiert sind. Nachdem dieses Gehäuse in die Zwischendecke eingebaut wurde, bleibt ein Messingrahmen um das Gehäuse herum sichtbar

Der Hauptvorteil dieser hochwertigen Deckenleuchte ist, dass dieser Rahmen mit einer großen Auswahl an Ausführungen versehen ist, die alle bemerkenswert sind. Es gibt ein Modell mit ein Spot

GESAMTABMESSUNGEN

#10,5 x 18cm H11cm

TECHNISCHE DATEN

Zwei Spots, über 40° schwenkbar in einem rechteckigen Gehäuse einbaufertig
Zwei GU10 Fassungen
Das dekorative Gehäuse ist in strukturiertem Schwarz gehalten
Kein Transformator : diese Spots funktionieren direkt mit 230V
Dimmbare Deckenleuchte

PLATZIERUNG

Schneiden Sie ein rechteckiges Loch von 9 x 17cm in die Zwischendecke
Tiefe des Einbaus: 12cm
Dicke der Montagefläche: 1mm
Schließen Sie die elektrischen Kabel an
Richten Sie die Clips auf und setzen Sie sie in das Loch in der abgehängten Decke ein

VERFÜGBARE METALL-OBERFLÄCHEN UND CODES

02 - Schwarz strukturiert - 5864 002

25 - Gebürstet Messing - 5864 025

29 - Gebürstet Bronze - 5864 029

32 - Gebürstet Chrom - 5864 032