Stéphane Davidts

ATHENA 1

ATHENA 1 in gebürstet Bronze

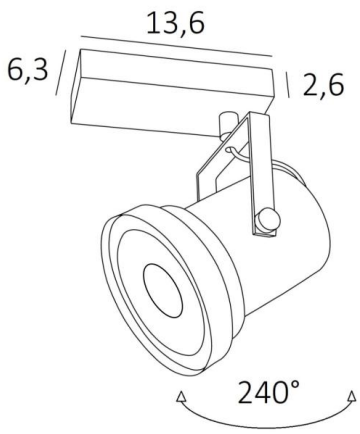

ATHENA 1 ist ein imposanter Spot, der eine Glühbirne mit einem Durchmesser von 111mm umschließt, die auf einer rechteckigen Basis platziert ist

Diese Deckenleuchte ist einfach zu installieren und sehr nützlich, um dank der Lichtleistung der Glühbirne AR111 viel mehr Helligkeit in Ihr Zuhause zu bringen. Diese Glühbirne funktioniert mit 12V-Strom, der von einem Transformator geliefert wird, der in die Basis der Leuchte integriert ist. Auf dem Markt gibt es AR111-Glühbirnen mit eine Leistung, nicht vernachlässigbar

Die Originalität des **ATHENA**-Spotlights liegt in seinem theatralischen Design, das ihm ein junges und zeitgenössisches Aussehen verleiht. Dieser prächtige Spot wird in einer schönen Auswahl von vier Modellen, mit einem bis vier Spots angeboten, die auf rechteckigen Basen verteilt sind

Diese Leuchte wird traditionell von Handwerkern, die Experten in der Bearbeitung von Messing sind, handgefertigt und in einer bemerkenswerten Ausführung angeboten

GESAMTABMESSUNGEN

L13,6 x 6,3cm H19→22cm

BASIS

13,6 x 6,3 x 2,6cm

TECHNISCHE DATEN

Deckenleuchte mit einem Spot, vorgesehen für eine Glühbirne AR111 Ø111mm Fassung G53
Der Spot wird über einen Transformator mit 12V versorgt, der für eine LED-Glühbirne geeignet ist:
12-230V 50-60Hz 3-60W
Unter einem U-förmigen Bogen angebracht, ist der Spot vertikal um 240° schwenkbar
Der Bogen ist auf einem Kugelgelenk montiert, das horizontal um 360° drehbar ist
Abmessungen Spot: Ø8→11,5cm L12cm
Dimmbare Deckenleuchte
Eine Befestigungsplatte zur fixieren der Box an der Decke (PDF-Plan)

VERFÜGBARE METALL-OBERFLÄCHEN UND CODES

29 - Gebürstet Bronze - 5401 029