Stéphane Davidts

SIRIUS MOBILE

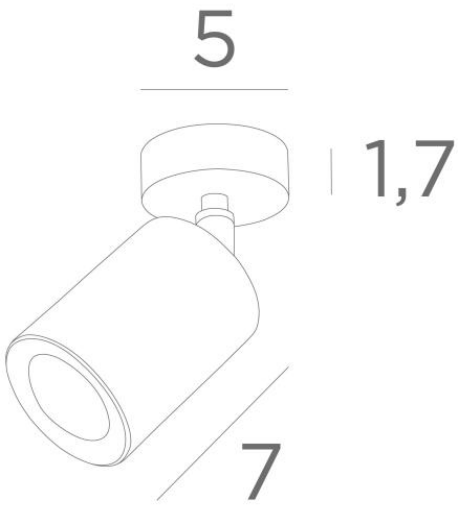

SIRIUS MOBILE in Schwarz strukturiert

SIRIUS ist ein kleiner Spot, der in seiner Reihe einzigartig ist, mit einem schlichten Design und einem originellen Touch. Er ist zu einem unverzichtbaren Bestandteil der **Lighting Collection** geworden
Er ist für die einfache Montage an einer Decke vorgesehen und in alle Richtungen beweglich
Unauffällig und sehr nützlich, um Ihren Räumen ein wenig mehr Helligkeit zu verleihen
Um ihn auszustatten, gibt es auf dem Markt GU10-Glühbirnen mit sehr hoher Leistung

GESAMTABMESSUNGEN

Ø5cm H7,5→12,3cm

BASE : Ø5 x 1,7cm

TECHNISCHE DATEN

Ein Spot montiert auf ein 360° Kugelgelenk
Abmessungen Spot : Ø5,3cm L7cm
Eine GU10 Fassung
Kein Transformator, dieser Spot funktioniert direkt mit 230V
Dimmbare Spot
Eine Befestigungsplatte zur fixieren der Box an der Decke (PDF-Plan)

VERFÜGBARE METALL-OBERFLÄCHEN UND CODES

01 - Weiss strukturiert - 5182 001

02 - Schwarz strukturiert - 5182 002

28 - Leicht Bronze - 5182 028

29 - Gebürstet Bronze - 5182 029

32 - Gebürstet Chrom - 5182 032

LIGHTING COLLECTION