Stéphane Davidts

MERCURE PL

MERCURE PL in gebürstet Nickel

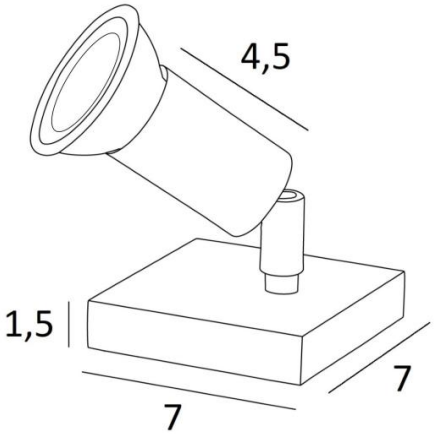

MERCURE PL ist ein kleiner Tischsleuchte mit Spot mit minimalistischem Design, der auf einem Möbelstück oder einer Konsole kan platziert werden und jedes Objekt, jede Skulptur, jedes Gemälde oder jede Fotografie beleuchten kann
Schalter an der Kabelschnur und ohne Transformator (GU10-Fassung - 230V für LED-Glühbirne
Dieser Spot wird schnell unentbehrlich werden, um schöne Stimmungen in Ihrem Zuhause zu schaffen

GESAMTABMESSUNGEN

#7cm H6cm→10cm

BASIS

Basis aus massivem Messing : #7 x 1,5cm

TECHNISCHE DATEN

Eine GU10 Fassung
Spot montiert auf ein 360° Kugelgelenk
Abmessungen Spot : Ø3cm L4,5cm
Kein Transformator, dieser Spot funktioniert direkt mit 230V
Schalter am Kabel

VERFÜGBARE METALL-OBERFLÄCHEN UND CODES

02 - Schwarz strukturiert - 6015 002

20 - Messing poliert - 6015 020

29 - Gebürstet Bronze - 6015 029

33 - Gebürstet Nickel - 6015 033