Stéphane Davidts

MERCURE 1

MERCURE 1 in Messing

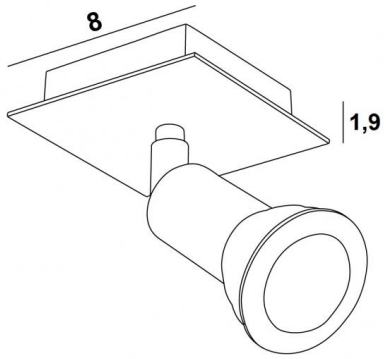

MERCURE 1 ist ein kleiner Spot, der auf einer quadratischen Basis platziert ist
Diese Deckenleuchte ist unauffällig und einfach zu installieren. Sie ist ein Muss, wenn Sie Ihrem Zuhause mehr Helligkeit verleihen möchten. Um seine Effizienz zu steigern, gibt es auf dem Markt GU10-Lampen mit sehr hoher Leistung und Dimmbarkeit
Die Originalität des Spots **MERCURE** liegt in seinem minimalistischen Design. Dieser Spot, der die Fassung und den unteren Teil der Glühbirne so eng wie möglich umschließt, wird in einer attraktiven Palette von zehn Modellen mit einem bis sechs Spots angeboten, die auf runden, quadratischen oder rechteckigen Basen verteilt sind. Die meisten dieser Basen sind mit einer schönen, robusten und sehr dekorativen, überhängenden Platte versehen

GESAMTABMESSUNGEN

#8cm H7,5→13cm

BASIS

Platte : #8cm
Gehäuse : #6 x 1,9cm

TECHNISCHE DATEN

Ein Spot montiert auf ein 360° Kugelgelenk
Abmessungen Spot : Ø3cm L4,5cm
Eine GU10 Fassung
Kein Transformator, dieser Spot funktioniert direkt mit 230V
Dimmbare Spot
Eine Befestigungsplatte zur fixieren der Box an der Decke (PDF-Plan)

VERFÜGBARE METALL-OBERFLÄCHEN UND CODES

01 - Weiss strukturiert - 5161 001

20 - Messing poliert - 5161 020

29 - Gebürstet Bronze - 5161 029

32 - Gebürstet Chrom - 5161 032