Stéphane Davidts

TAHO

TAHO in gebürstet Bronze mit Lampenschirm in Gabala Platinium (Stoffe aus Kategorie 3)

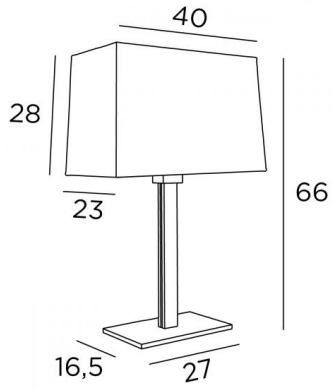

Diese elegante Tischleuchte mit ihrem schlichten Design, das ihr den unverzichtbaren zeitgenössischen Stil verleiht, ist perfekt geeignet, um Ihr Zuhause mit Schlichtheit und Eleganz zu schmücken
Eine opale Diffusor, die die Helligkeit der Glühbirne verdeckt, ermöglicht es, **TAHO** auf einem Nachttisch oder am Ende eines Sofas zu platzieren
Eine große Auswahl an Materialien und Farben ermöglicht es Ihnen, einen schönen rechteckigen Lampenschirm zu kreieren, der zu Ihrer Einrichtung passt
Diese Tischleuchte mit Lampenschirm ist auch als Stehleuchte erhältlich, siehe **TAHO FLOOR**

GESAMTABMESSUNGEN

H66cm L43 x 23cm

BASIS

Basis aus massivem Messing : 27 x 16,5 x 1cm

TECHNISCHE DATEN

Eine E27 Fassung mit Ring
Schalter am Kabel
Der Lampenschirm ist mit opalem Plexiglas bedeckt, so dass die Glühbirne nicht sichtbar ist

VERFÜGBARE METALL-OBERFLÄCHEN UND CODES

29 - Gebürstet Bronze - 2480 029

LAMPENSCHIRM : AFMESSUNGEN & CODE

40x20 - 43x23 - 28cm

Code: 2480 + stoffcode
Wir schlagen vor mehr als 150 Stoffe/Farben für Lampenschirme.

E27 SWITCH ON CABLE II iP 20 KILO 5.45