Stéphane Davidts

NOUBET #

NOUBET in gebürstet Bronze mit Lampenschirm Palmier Losanges
(Material aus Kategorie 5)

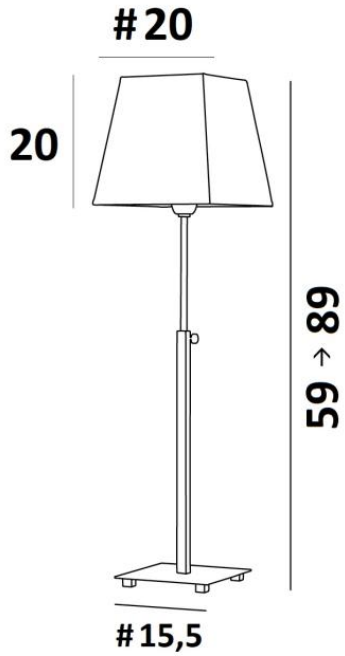

NOUBET ist eine höhenverstellbare Tischleuchte mit einem quadratischen Lampenschirm
Mit ihrem schlichten und modernen Design ist sie perfekt, um Ihr Interieur mit mehr Licht zu beleuchten, aber immer mit Eleganz und Schlichtheit
Der Lampenschirm bringt Farbe und Wärme in Ihr Zuhause und bereichert Ihre Einrichtung

GESAMTABMESSUNGEN

H59→89cm #20cm

BASIS

Basis aus massivem Messing : #15,5 x 1,5cm

TECHNISCHE DATEN

Eine E27 Fassung mit Ring
Höhenverstellbare Tischleuchte
Schalter am Kabel

VERFÜGBARE METALL-OBERFLÄCHEN UND CODES

29 - Gebürstet Bronze - 2362 029

LAMPENSCHIRM : AFMESSUNGEN & CODE

#14 - 20 - 20cm

Code: 1308 + stoffcode
Wir schlagen vor mehr als 150 Stoffe/Farben für Lampenschirme.

HEIGHT ADJUSTABLE | E27 | SWITCH ON CABLE | II | IP 20 | CE | KILO 1.18