Stéphane Davidts

ANKH

ANKH in gebürstet Bronze mit Lampenschirm in Trento Noisette (Stoffe aus Kategorie 3)

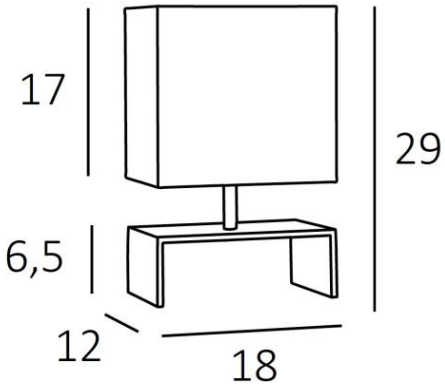

ANKH ist eine schöne kleine Tischleuchte mit einem schlichten und originellen Design
Eine schöne leuchtende Kugel, die auf einem Regal platziert werden kann
Diese Lampe ist das Ergebnis einer schönen Arbeit von Handwerkern, die auf Messingwaren spezialisiert sind, und ist mit einem bemerkenswerten Finish bereichert
Am Abend werden Sie die Wärme dieses kleinen rechteckigen Lampenschirms zu schätzen wissen, der Ihnen Gelassenheit und Sanftheit verleiht

GESAMTABMESSUNGEN

H29cm L18 x 12cm

BASIS

Basis aus massivem Messing : 18 x 12 x 6,5cm

TECHNISCHE DATEN

Eine E27 Fassung mit Ring
Schalter am Kabel

VERFÜGBARE METALL-OBERFLÄCHEN UND CODES

29 - Gebürstet Bronze - 2410 029

LAMPENSCHIRM : AFMESSUNGEN & CODE

18x12 - 18x12 - 17cm
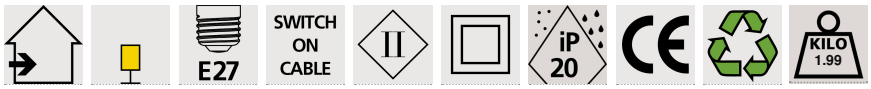
Code: 2410 + stoffcode
Wir schlagen vor mehr als 150 Stoffe/Farben für Lampenschirme.