Stéphane Davidts

SOBEK

SOBEK in gebürstet Chrom mit Lampenschirm in Seta Anthracite (Stoffe aus Kategorie 3)

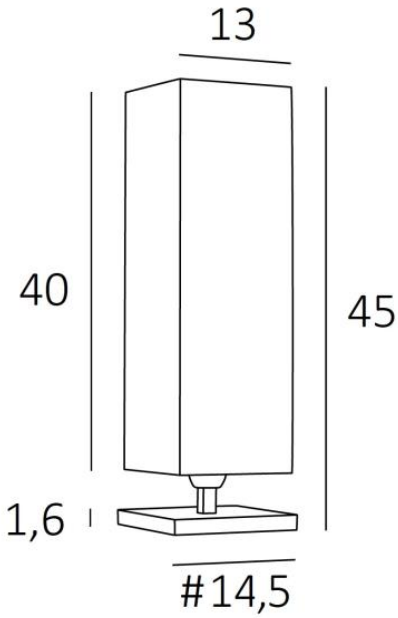

SOBEK ist eine schöne hohe Tischleuchte
Zeitlos und mit ihrem quadratischen Lampenschirm ist sie nüchtern und zeitgemäß
Elegant, **SOBEK** ist schön und mit einer vernünftigen Wahl des Stoffes für den quadratischen Lampenschirm, wird es eine warme und gedämpfte Atmosphäre bringen

GESAMTABMESSUNGEN

H45cm #14,5cm

BASIS

#14,5 x 1,6cm

TECHNISCHE DATEN

Eine E27 Fassung mit Ring
Schalter am Kabel

VERFÜGBARE METALL-OBERFLÄCHEN UND CODES

29 - Gebürstet Bronze - 2376 029

LAMPENSCHIRM : AFMESSUNGEN & CODE

#13 - 13 - 40cm

Code: 2376 + stoffcode
Wir schlagen vor mehr als 150 Stoffe/Farben für Lampenschirme.

E27 SWITCH ON CABLE II iP 20 KILO 0.84