Stéphane Davidts

KARY

KARY gebürstet Bronze mit Lampenschirm Parma Merisier (Stoffe Kat.4)

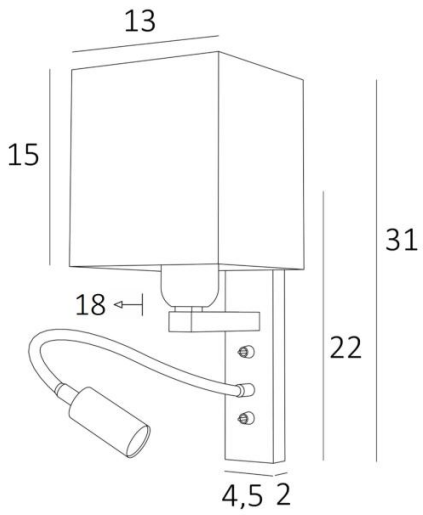

KARY # ist eine Wandleuchte mit eckige Lampenschirm und Leseleuchte, die in der Nähe des Bettes angebracht werden kann
Der Arm hat eine E27-Fassung mit einem Ring zur Befestigung eines Lampenschirms
Die Leseleuchte besteht aus einem flexibel mit einem LED-Spot, mit warmem, konzentriertem Licht
Diese Wandleuchte ist mit zwei Schaltern ausgestattet, mit denen Sie den Lampenschirm und die Leselampe separat steuern können, so dass Sie zwischen weichem Licht und Leselicht wählen können
Für den eckigen Lampenschirm, der für eine warme Atmosphäre und schönes Licht sorgen soll, bieten wir Ihnen eine Auswahl an vielen Formen, Materialien und Farben

GESAMTABMESSUNGEN

H31cm L13cm |→18cm

BASE : 4,5 x 22 x 2cm

TECHNISCHE DATEN

E27 Fassung mit Ring an einem Arm, der mit einem Hebelschalter bedient wird
Spot-LED an einem 30cm Flex, der mit einem Hebelschalter bedient wird
Der Spot ist in alle Richtungen drehbar. Abmessungen: L5cm Ø2,5cm
Integrierte LED: 1W 119lm 2700°K
Konverter: 14-230V 50-60Hz 350mA
Druckknöpfe für Hausautomatisierungssystem (Optionen)
CE-Steckdose und/oder USB-Anschluss und/oder USB-C-Anschluss (Optionen)
Eine Befestigungsplatte zur fixieren der Box an der Wand (PDF-Plan)

VERFÜGBARE METALL-OBERFLÄCHEN UND CODES

02 - Schwarz strukturiert - 1310 002

28 - Leicht Bronze - 1310 028

29 - Gebürstet Bronze - 1310 029

32 - Gebürstet Chrom - 1310 032

LAMPENSCHIRM : AFMESSUNGEN & CODE

#13 - 15cm

Code: 1300 + stoffcode
Wir schlagen vor mehr als 150 Stoffe/Farben für Lampenschirme.

360° E27 LED INTEGRATED 2700°K DIM F I iP 20 KILO 0.84