Stéphane Davidts

DENDERAH

DENDERAH in gebürstet Bronze mit Lampenschirm Raphia Banane
(Material aus Kategorie 3)

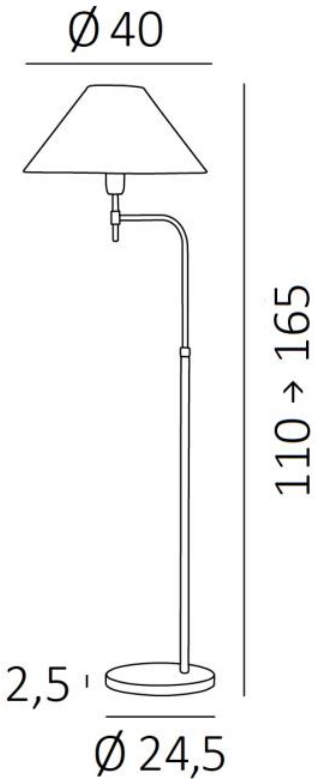

DENDERAH ist eine Leseleuchte mit einem schwenkbaren und höhenverstellbaren Arm. Der Arm wird von einem runden, konischen Lampenschirm abgeschlossen, der das Licht schräg streut, um das Lesen zu erleichtern

Klassisch mit einem zeitgenössischen Aussehen, wird **DENDERAH** Effizienz, aber auch Eleganz in Ihr Wohnzimmer bringen. Mit ihrem Design und den richtigen Proportionen wird diese Leuchte durch mehrere Ausführungen bereichert, die alle bemerkenswert sind

Eine große Auswahl an Materialien, Stoffen und Farben ermöglicht es, einen Lampenschirm zu fertigen, der eine schöne Lichtstimmung in Ihrem Zuhause schafft

GESAMTABMESSUNGEN

H110→165cm L40→45cm

BASE : Ø24,5 x 2,5cm

TECHNISCHE DATEN

Eine E27 Fassung mit Ring
360° schwenkbarer Arm
Höhenverstellbares Leseleuchte
Fußschalter am Kabel (Standard)
Fußdimmer am Kabel (Option)

VERFÜGBARE METALL-OBERFLÄCHEN UND CODES

28 - Leicht Bronze - 3130 028

29 - Gebürstet Bronze - 3130 029

LAMPENSCHIRM : AFMESSUNGEN & CODE

Ø12 - 40 - 23cm

Code: 1107 + stoffcode
Wir schlagen vor mehr als 150 Stoffe/Farben für Lampenschirme.

HEIGHT ADJUSTABLE | 360° | E27 | FOOT SWITCH | iP 20 | KILO 5.70

LIGHTING COLLECTION