Stéphane Davidts

BASTET

BASTET in gebürstet Bronze mit Lampenschirm in Seta Anthracite (Stoffe aus Kategorie 3)

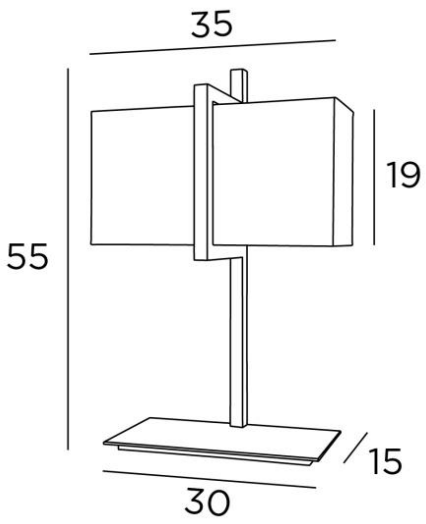

Tischleuchte mit rechteckigem Lampenschirm

BASTET ist eine auffällige Tischleuchte in Design und Ausführung. Der Lampenschirm besteht aus einem imposanten rechteckigen Bogen

Eleganz, Ausgewogenheit und Originalität sind die Vorzüge dieser luxuriösen Leuchte. Es ist in bemerkenswerter Qualität ausgeführt

Der Lampenschirm bringt Farbe, eine schöne Helligkeit und eine warme Seite, die Ihr Interieur sublimieren wird

Diese Tischleuchte ist auch als Wandleuchte erhältlich, siehe **IKHEM**

GESAMTABMESSUNGEN

H55cm L35 x 16cm

BASIS

Basis aus massivem Messing : 30 x 15 x 1,5cm

TECHNISCHE DATEN

Eine E27 Fassung mit Ring

Schalter am Kabel

VERFÜGBARE METALL-OBERFLÄCHEN UND CODES

28 - Leicht Bronze - 2420 028

29 - Gebürstet Bronze - 2420 029

LAMPENSCHIRM : AFMESSUNGEN & CODE

35x12 - 35x12 - 19cm

Code: 2420 + stoffcode

Wir schlagen vor mehr als 150 Stoffe/Farben für Lampenschirme.

E27 SWITCH ON CABLE II iP 20 KILO 5.07