Stéphane Davidts

ALTAIR

ALTAIR in gebürstet Bronze

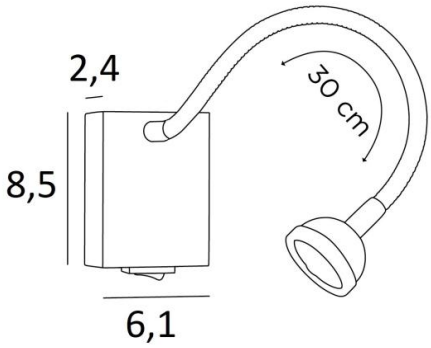

ALTAIR ist eine kleine Leselampe mit flexiblem Schlauch und gelenkigem Spot, die neben dem Bett aufgestellt wird und es ermöglicht, zu lesen, ohne den Partner zu stören
Minimalistisch, aber effektiv: In den Spot ist eine LED-Lampe integriert, die ein warmes, konzentriertes Licht ausstrahlt
Praktischerweise befindet sich ein Kippschalter an der Unterseite des Wandgehäuses

GESAMTABMESSUNGEN

H8,5cm L6,1cm |→36cm

BASIS

6,1 x 8,5 x 2,4cm

TECHNISCHE DATEN

Eine Power-LED integriertes in den Spot :
Verbrauch 1W Helligkeit 119lm Farbtemperatur 2700°K
Konverter : 14-230V 50-60Hz 350mA
Nicht dimmbare Wandleuchte
Flex 30cm
Das Spot kann in alle Richtungen gerichtet werden
Abmessungen Spot : Ø4cm H2,4cm
Ein Kippschalter unter der Basis
Eine Befestigungsplatte zur fixieren der Box an der Wand (PDF-Plan)

VERFÜGBARE METALL-OBERFLÄCHEN UND CODES

25 - Gebürstet Messing - 1606 025

29 - Gebürstet Bronze - 1606 029