Stéphane Davidts

MAGELLAN 1

MAGELLAN 1 in leicht Bronze

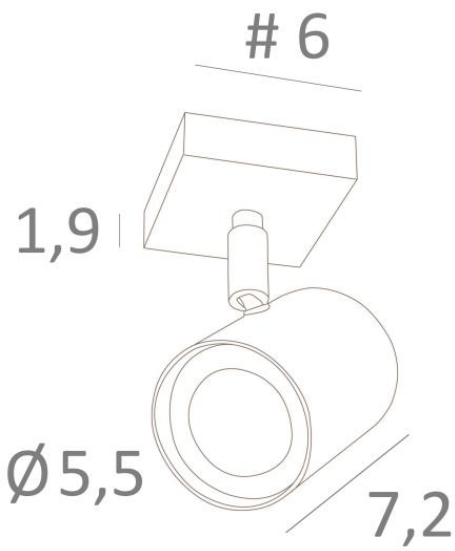

MAGELLAN 1 ist ein Spot, der auf einer kleinen quadratischen Basis platziert ist
Diese Deckenleuchte ist unauffällig und einfach zu installieren. Sie ist ein Muss, wenn Sie Ihrem Zuhause mehr Helligkeit verleihen möchten. Um seine Effizienz zu steigern, gibt es auf dem Markt GU10-Lampen mit sehr hoher Leistung und Dimmbarkeit
Die Originalität des Spots **MAGELLAN** liegt in seinem schlichten und sehr aktuellen Design: er ist zylindrisch und umschließt die Fassung mit der Glühbirne vollständig. Dieser Spot wird in einer attraktiven Palette von sechs Modellen angeboten, mit einem bis vier Spots, die auf runden, quadratischen oder rechteckigen Basen verteilt sind

GESAMTABMESSUNGEN

#6cm H9,5→11cm

BASIS

#6 x 1,9cm

TECHNISCHE DATEN

Ein Spot montiert auf ein 360° Kugelgelenk
Abmessungen Spot : Ø5,5cm L7,2cm
Eine GU10 Fassung
Kein Transformator, dieser Spot funktioniert direkt mit 230V
Dimmbare Spot
Eine Befestigungsplatte zur fixieren der Box an der Decke (PDF-Plan)

VERFÜGBARE METALL-OBERFLÄCHEN UND CODES

01 - Weiss strukturiert - 5141 001

02 - Schwarz strukturiert - 5141 002

28 - Leicht Bronze - 5141 028

29 - Gebürstet Bronze - 5141 029

32 - Gebürstet Chrom - 5141 032