Stéphane Davidts

GAMMA 1

GAMMA 1 in gebürstet Bronze

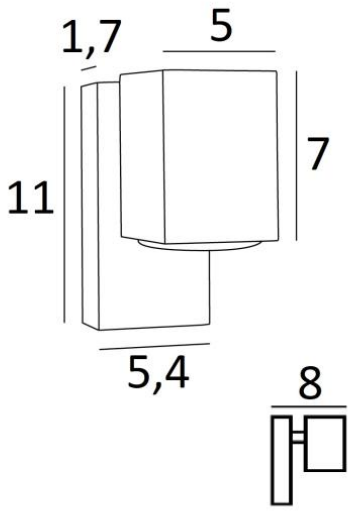

Kleine Wandleuchte mit quadratischem Spot in einem wunderschönen, modernen Design. Sie bringt eine schöne Lichtstimmung an Ihre Wand
Diese Leuchte funktioniert ohne Transformator und ist mit einem externen Dimmer dimmbar
Auch mit Spots in zwei Richtungen erhältlich, siehe zie GAMMA 2

GESAMTABMESSUNGEN

H11cm L5,4cm |→8cm

BASIS

5,4 x 11 x 1,7cm

TECHNISCHE DATEN

Eine GU10 Fassung
Kein Transformator
Dimmbare Wandleuchte
Eine Fixierungsplatte zur befestigen der Box an der Wand (PDF-Plan)

VERFÜGBARE METALL-OBERFLÄCHEN UND CODES

29 - Gebürstet Bronze - 1640 029